組立手順書

ストックカウンターテーブル

TB-14

ご注意下さい

紙製ですので屋外での使用は出来ません

水が直接あたる場所、
湿気の多い場所・窓
際等、紫外線の強い
場所で使用しないで
下さい。
反りが発生したり製品が
破損するおそれがあります。

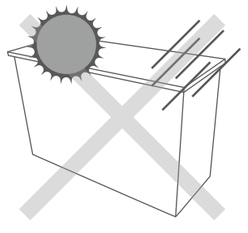

当社製品の「折り曲げ部」について

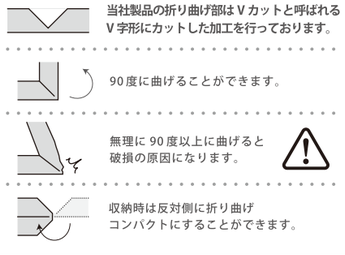

■用途以外には使用しないで下さい。■紙でできておりますので、無理な力は加えないでください。 ■作業を行う際は、なるべく広い場所を確保してください。■手順に従って組み立てて下さい。手順通りに行わなかった場合、破損する恐れがございます。■手順書の画像は、イメージです。実物とは異なる場合があります。■逆手順で解体が可能ですが、本製品は紙でできておりますので、キズや破損、怪我に注意して慎重に作業を行ってください。

■ストックカウンターテーブル

TB-14

パーツリスト

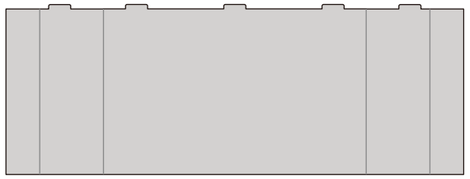

側板（×1）

天板（×1）

補強パーツ（×1）

※すべての部品がそろっているかご確認ください。

下記手順に従って組み立ててください。手順通りに行わなかった場合、破損する恐れがございます。
水が直接あたる場所（屋外など）、湿気の多い場所、窓際などでも破損・変形のおそれがありますので使用しないでください。

1.側板の組立

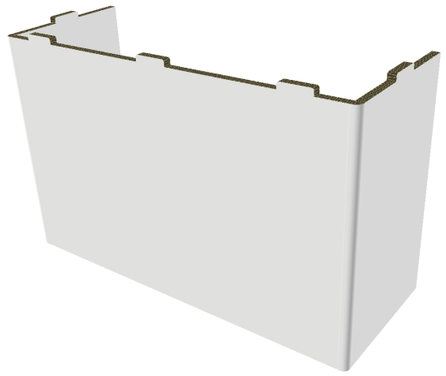

側板を取り出し、コの字状に置きます。

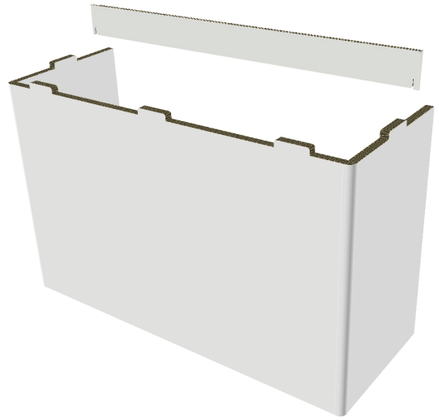

補強パーツの端を側板の空洞部分に差し込みます。

2.天板の組立

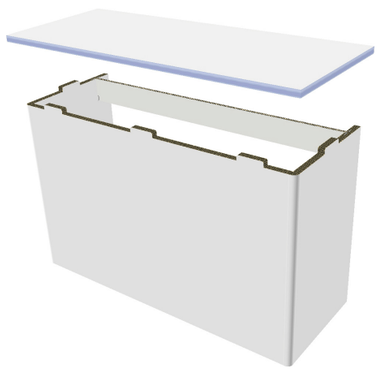

天板の裏面の穴と側板の突起を合わせ、差し込みます。

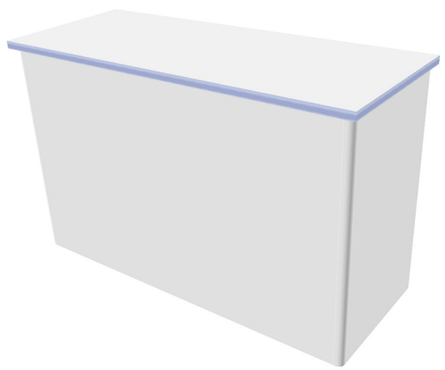

完成です。

＜完成イメージ＞

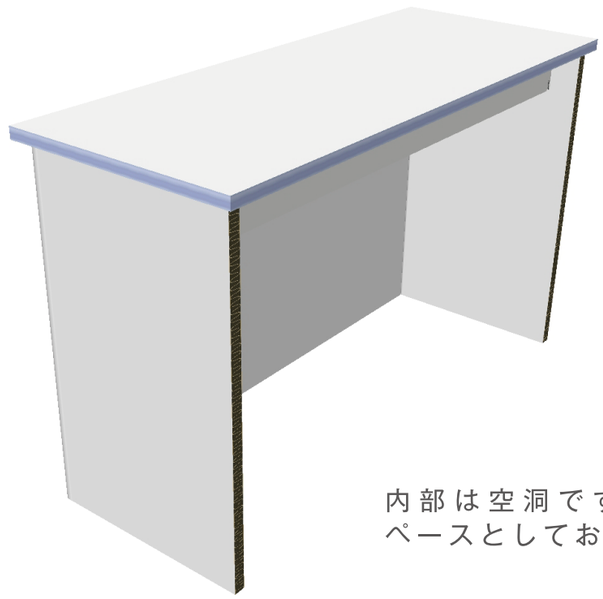

内部は空洞ですので、収納スペースとしてお使いください。

解体手順	逆手順で解体が可能ですが、本製品は紙でできておりますので、キズや破損、怪我に注意して慎重に作業を行ってください。