全体図

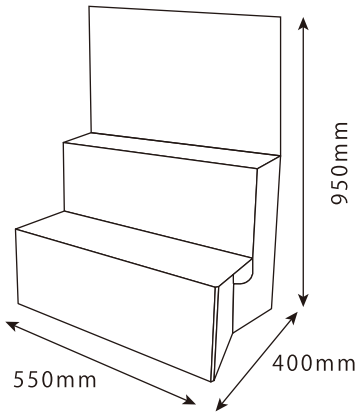

正面

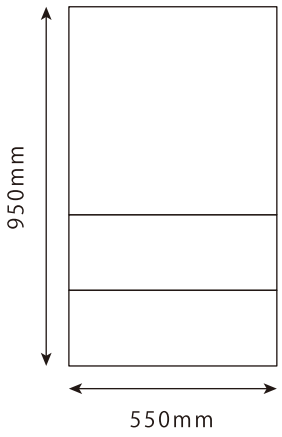

側面

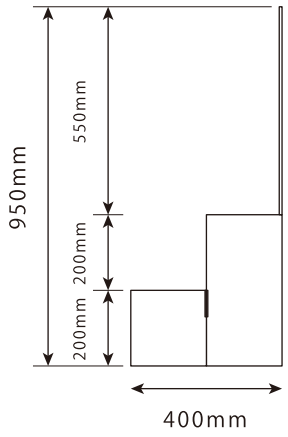

背面

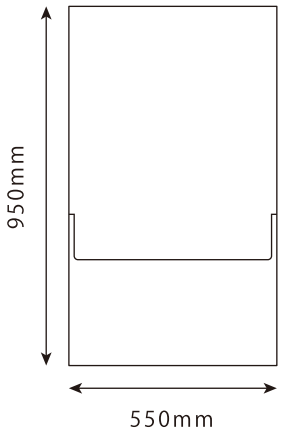
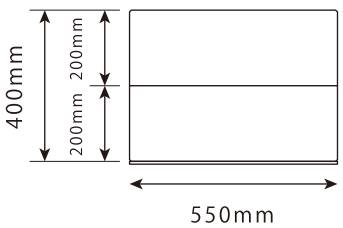
上面